Deckenhaube

Vega AC
Randabsaugung

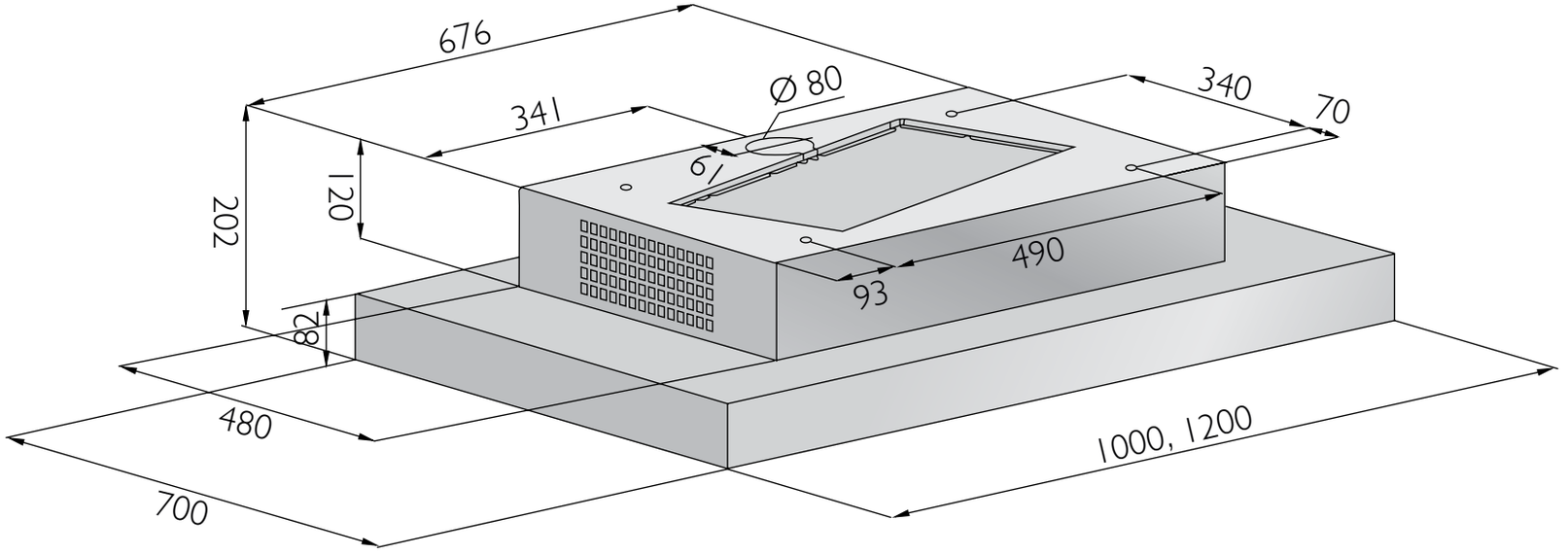

Mindestabstand zwischen Kochgerät und Haubenunterkante:

Elektro-Kochstelle 45 cm, Gas-Kochstelle 65 cm