BIK5 DN8F PT

Einbau-Backofen (71 l)

Bauknecht
Für mich und mein Zuhause

TOP 4

- Heißluftbackofen mit 15 Funktionen (9 traditionelle, 6 Automatik-Programme)
- PowerHeißluft – von Beginn an gleichmäßige Verteilung der heißen Luft
- **ProTouch** – die speziell behandelte Edelstahloberfläche verhindert schnelles Wiederanschmutzen
- SmartClean – spezielle Innenraumbeschichtung für mühelose Reinigung

EDELSTAHL PROTOUCH

BIK5 DN8F PT
EAN 40 11577 58963 4

Betriebsart

- Heißluftbackofen mit 15 Funktionen (9 traditionelle, 6 Automatik-Programme)

Regelung

- TwistCook Elektronik-Uhr

Funktion

- PowerHeißluft – von Beginn an gleichmäßige Verteilung der heißen Luft
- Pizzafunktion – lecker und knusprig
- Maxi Cooking – optimierte Funktion für das Garen großer Fleischstücke
- Multi-Level-Kochen – gleichzeitiges Zubereiten auf allen drei Backofenebenen

Ausstattung

- **ProTouch** – die speziell behandelte Edelstahloberfläche verhindert schnelles Wiederanschmutzen
- XXL Garraum – mehr Raum für extra große Gerichte
- Edelstahl-Schalterblende mit Glasinsel
- Memory Funktion – speichert Ihre bevorzugten 10 Einstellungen
- Sensor-Automatik
- Backofentemperatur bis 250 °C
- Kindersicherung
- Abklappbarer Grill erleichtert die Reinigung
- Griffschutz
- 1 Halogen-Backofenlampen
- Glatte Backofenseitenwände
- Vollglasinnentür, 3-fach verglast
- Kühlgebläse für gute Schrankentlüftung
- SmartClean – spezielle Innenraumbeschichtung für mühelose Reinigung

Zubehör

- 1 Back-/Brat-/Grillrost
- 1 Backblech, emailliert
- 1 Fettpfanne

Sonderzubehör (gegen Aufpreis)

- 3-fach Vollbackauszug, SLF 133

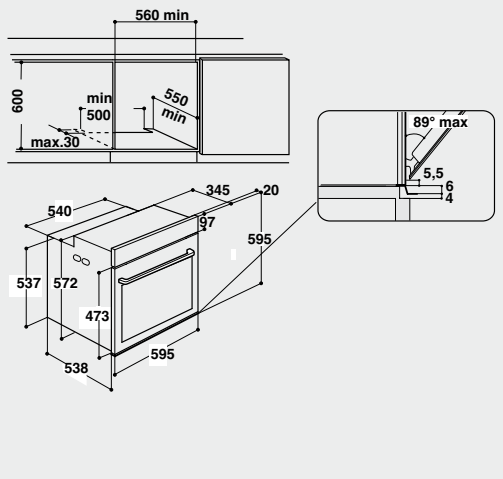

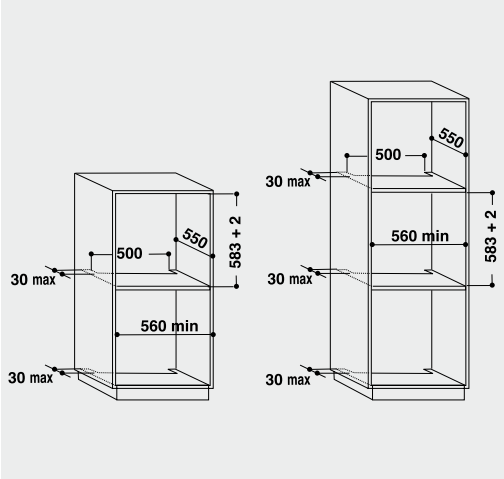

Technische Daten entnehmen Sie bitte dem EU-Datenblatt, oder fordern Sie diese unter www.bauknecht.net an · Liefermöglichkeiten, Änderungen und Irrtümer vorbehalten.
Nutzung/Veröffentlichung von Bildern/Texten, auch in anderen Medien, ganz oder teilweise, nur mit Genehmigung des Herausgebers · Stand 19.05.2017