# BAR2 KN5V2 IN

**Einbau-Backofen (71 l)**

Bauknecht
Für mich und mein Zuhause

Betriebsarten

**TOP 4**
- Multifunktions-Umluftbackofen mit 5 Funktionen
- ClassicCook Elektronik-Uhr
- Versenkbare Bedienknebel
- Griffschutz

EDELSTAHL

**BAR2 KN5V2 IN**
EAN 40 11577 84044 5

**REGELUNG UND BETRIEBSARTEN**
- Multifunktions-Umluftbackofen mit 5 Funktionen
- ClassicCook Elektronik-Uhr

**AUSSTATTUNG**
- Garraumvolumen 71 Liter
- XXL Garraum – mehr Raum für extra große Gerichte
- Vollglasinnentür, 2-fach verglast
- Backauszug mit 2 Ebenen
- Metall-Schalterblende
- Versenkbare Bedienknebel
- Garraum-Temperatur bis 250 °C
- Abklappbarer Grill erleichtert die Reinigung
- Griffschutz
- 1 Halogen-Lampe im Innenraum
- Glatte Seitenwände
- Kühlgebläse für gute Schrankentlüftung

**ZUBEHÖR**
- 1 Gitterrost
- 1 Backblech, emailliert
- 1 Fettpfanne

**TECHNISCHE DATEN UND MASSE**
- Energieeffizienzklasse A
- Energieverbrauch nach DIN 0,99 kWh konventionell
- Energieverbrauch nach DIN 0,9 kWh Umluft
- Länge des Anschlusskabels 100 cm
- Gesamtanschlusswert: 2,75 kW
- Nischenmaße (HxBxT): 600x560x555 mm

**WPRO-ZUBEHÖR (OPTIONAL)**
- ACTIV'O Fettlöser für Backofen und Grill ODS414/2, EAN 8015250640731
- Ausziehbares Backblech (universell) UBT523, EAN 8015250608397
- terrabianca Putzstein UNC502, EAN 8015250613858
- Starter-Set Ofen KCU210, EAN 8015250595833

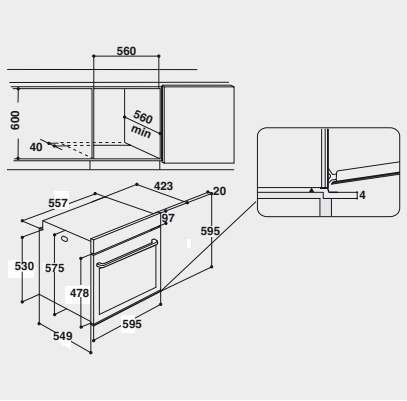


Technische Daten entnehmen Sie bitte dem EU-Datenblatt, oder fordern Sie diese unter www.bauknecht-eu-daten.net an · Liefermöglichkeiten, Änderungen und Irrtümer vorbehalten
Nutzung/Veröffentlichung von Bildern/Texten, auch in anderen Medien, ganz oder teilweise, nur mit Genehmigung des Herausgebers · Stand 13.03.2018