iQ700
Einbaumikrowelle
BE634RGS1 Edelstahl

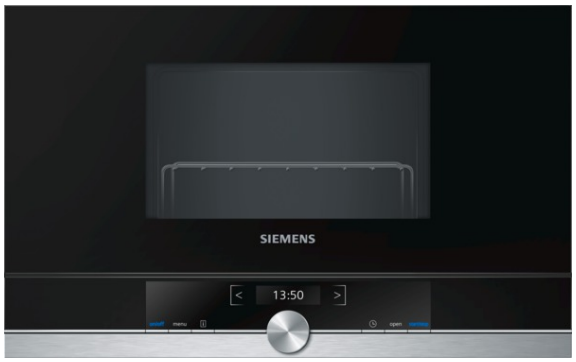

Die 38 cm hohe Einbau-Mikrowelle zum schnellen Auftauen, Aufwärmen oder Zubereiten von Gerichten (innerhalb kürzester Zeit).

- ✓ Wattleistung: leistungsstark und zeitsparend dank bis zu 900 Watt.
- ✓ TFT-Display: gute Lesbarkeit aus jeder Perspektive.
- ✓ cookControl Plus: garantiertes Gelingen für eine Vielzahl von Gerichten.
- ✓ Die sich seitlich öffnende Drehtür: ideal für den Hocheinbau.
- ✓ LED-Innenbeleuchtung: ideale und energieeffiziente Ausleuchtung.

Ausstattung

Technische Daten

Art des Mikrowellengerätes : Mikrowelle+Grill
Steuerung : elektronisch
Frontfarbe : Edelstahl
Abmessungen des Gerätes (mm) : 382 x 594 x 318
Abmessungen des Garraumes (mm) : 220 x 350 x 270
Länge Netzkabel (cm) : 150
Nettogewicht (kg) : 19.000
Bruttogewicht (kg) : 21.000
Max. Mikrowellenleistung (W) : 900
Anschlusswert (W) : 1990
Absicherung (A) : 10
Spannung (V) : 220-240
Frequenz (Hz) : 50; 60
Steckerart : Schuko-/Gardy.m.Erdung

Zubehör

1 x Glaspfanne
1 x Rost

4 242003 676387

Sonderzubehör

Z11GT10X0 : Glasbräter, 5,1l , Z11SZ00X0 : SeamlessCombination Montageset , Z12CB10A0 : Backblech, emailliert , Z12CM10A0 : Auflaufpfanne, emailliert , Z12CN10A0 : Profi-Pfanne, emailliert , Z12CQ10A0 : Grillblech, emailliert , Z12CU10A0 : Universalpfanne, emaiilliert , Z14CR10X0 : Back- und Bratrost (Mikrowelle) , Z1913X0 : Keramikbackstein Z19DD10X0 : Dampfset für Backofen ,

iQ700
Einbaumikrowelle
BE634RGS1 Edelstahl

Ausstattung

Backofentyp und Heizart

- Einbaumikrowelle
- Grill mit Mikrowellen-Leistungsstufen 360/180/90 W kombinierbar
- Max. Leistung: 900 W; 5 Mikrowellen-Leistungsstufen (90 W,180 W,360 W,600 W, 900 W)
- Garraumvolumen: 21 l

Design

- touchControl-Bedienung
- Garraum aus Edelstahl

Reinigung

- Vollglas-Innentür

Komfort

- TFT- Display
- cookControl
- Seitlich öffnende Drehtür, Anschlag rechts
- cookControl
- Anzahl Automatik-Programme: 10 Stck
- LED-Innenbeleuchtung
- Infotaste
- Taste zum Öffnen der Tür

Zubehör

- 1 x Glaspfanne, 1 x Rost

Umwelt und Sicherheit

- Starttaste

Technische Info:

- Länge Netzkabel: 150 cm
- Gesamtanschlusswert Elektro: 1.99 kW
- Gerätemaße (HxBxT): 382 mm x 594 mm x 318 mm
- Nischenmaße (HxBxT): 362 mm - 382 mm x 560 mm - 568 mm x 300 mm
- „Maße und Einbauhinweise zu diesem Gerät gemäß technischer Zeichnung beachten“

iQ700
Einbaumikrowelle
BE634RGS1 Edelstahl
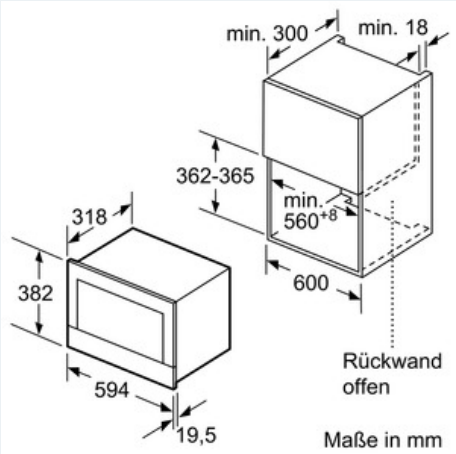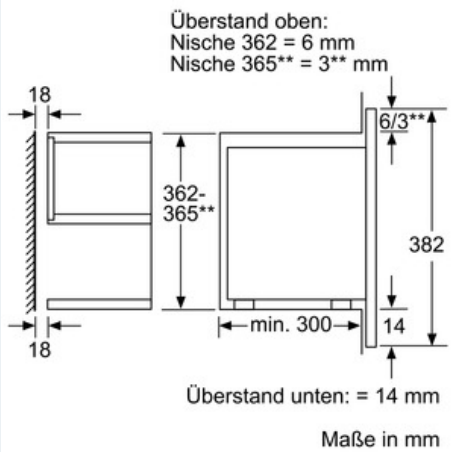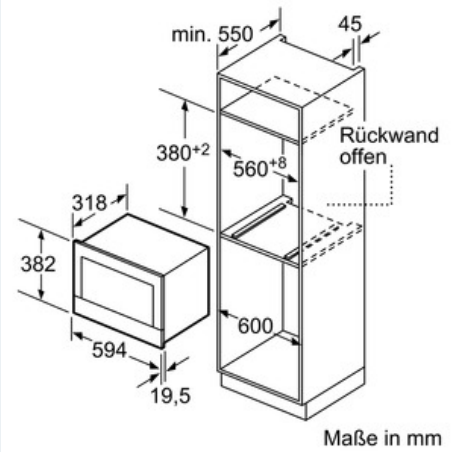
Maßzeichnungen