iQ700
Einbau-Mikrowellengerät
CF634AGS1 Edelstahl

45 cm hohe Einbau-Mikrowelle zum energiesparenden Auftauen, Aufwärmen oder Zubereiten von Gerichten innerhalb kürzester Zeit.

- ✓ Wattleistung: leistungsstark und zeitsparend dank bis zu 900 Watt.
- ✓ TFT-Display: gute Lesbarkeit aus jeder Perspektive.
- ✓ LED-Innenbeleuchtung: ideale und energieeffiziente Ausleuchtung.
- ✓ Perfektes Gelingen der Gerichte durch elektronische Bratautomatik cookControl

Ausstattung

Technische Daten

Art des Mikrowellengerätes : Nur Mikrowelle
Steuerung : elektronisch
Frontfarbe : Edelstahl
Abmessungen des Gerätes (mm) : 455 x 595 x 545
Abmessungen des Garraumes (mm) : 242.0 x 430 x 345.0
Länge Anschlusskabel (cm) : 150
Nettogewicht (kg) : 26,0
Bruttogewicht (kg) : 28,0
EAN-Nummer : 4242003754641
Max. Mikrowellenleistung (W) : 900
Anschlusswert (W) : 1220
Absicherung (A) : 10
Spannung (V) : 220-240
Frequenz (Hz) : 50
Steckerart : Schuko-/Gardy.m.Erdung

Zubehör

1 x Glaspfanne

4 242003 754641

Sonderzubehör

HZ66X600	Fachbodenverblendung

iQ700
Einbau-Mikrowellengerät
CF634AGS1 Edelstahl

Ausstattung

Backofentyp und Heizart

- Max. Leistung: 900 W; 5 Mikrowellen-Leistungsstufen (90 W,180 W,360 W,600 W, 900 W)
- Garraumvolumen: 36 l

Design

- lightControl-Bedienkonzept - für einfache Bedienung
- Garraum aus Edelstahl

Reinigung

- Vollglas-Innentür

Komfort

- TFT- Display
- cookControl
- Klapptür
- Anzahl Automatik-Programme: 7 Stck
- LED-Innenbeleuchtung
- Infotaste

Umwelt und Sicherheit

- Sicherheitsabschaltung
  Starttaste
  Türkontaktschalter

Technische Info:

- Länge Netzkabel: 150 cm
- Gesamtanschlusswert Elektro: 1.22 kW
- Gerätemaße (HxBxT): 455 x 595 x 545 mm
- Nischenmaße (HxBxT): 450 - 450 x 560 - 560 x 550 mm
- „Maße und Einbauhinweise zu diesem Gerät gemäß technischer Zeichnung beachten“

iQ700
Einbau-Mikrowellengerät
CF634AGS1 Edelstahl
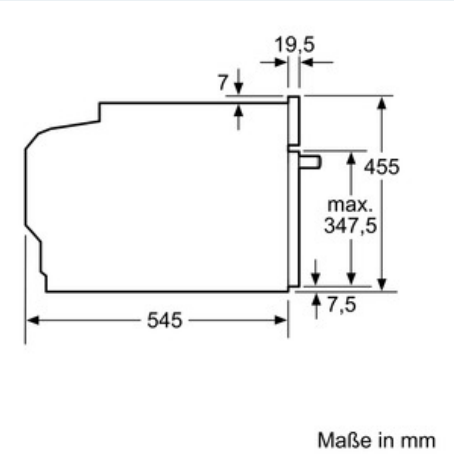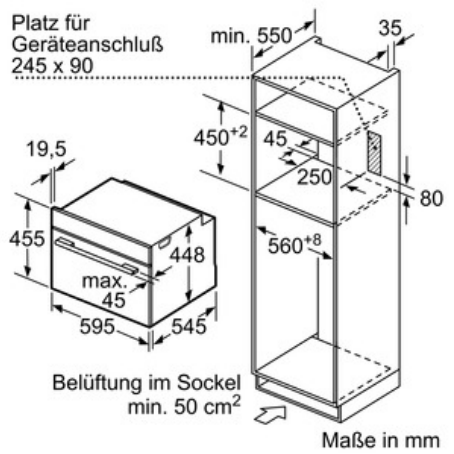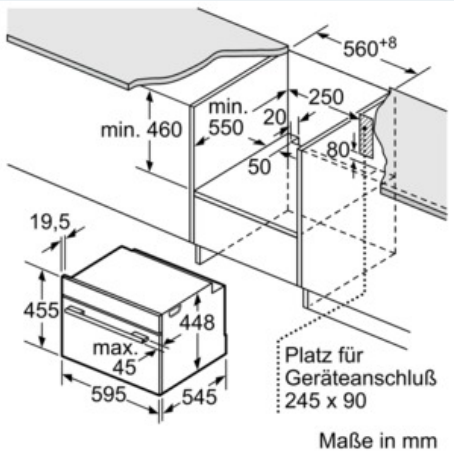
Maßzeichnungen