# iQ500
# ET475FYB1E
# 40 cm Vario/Domino Teppan Yaki

**Die Domino Teppanyaki Kochstelle für die typisch japanische Zubereitung von leichten und fettarmen Gerichten.**

- ✓ Dank touchSlider-Bedienung wird die Temperatur durch direktes Antippen oder Entlangstreichen auf der Bedienskala mit nur einem Finger gesteuert.
- ✓ Durch das Aufheizen auf 40 °C können Verschmutzungen leichter entfernt werden.
- ✓ Bei Nichtgebrauch optisch schön in die Domino-Zeile integriert dank wertiger Glaskeramik-Abdeckung.
- ✓ Einfaches Warmhalten aller Gerichte bei 70 °C.
- ✓ Je nach Bedarf und Menge sind die zwei Kochzonen im Ganzen oder separat zu beheizen.
- ✓ Der 40 cm breite Teppanyaki zur perfekten Kombination mit weiteren Domino- oder Facetten-Design-Kochstellen.

## Ausstattung

### Technische Daten

Gerätetyp : Vario/Domino Teppan Yaki
Bauform : Einbaugerät
Energiequelle : Elektro
Steuerung : elektronisch
Material Grillfläche : Nicht zutreffend
Nischenmaße (mm) : 90 x x
Gerätebreite (mm) : 392
Abmessungen des Gerätes (mm) : 90 x 392 x 520
Nettogewicht (kg) : 11,0
Bruttogewicht (kg) : 13,0
Restwärmeanzeige : Getrennt
Lage der Steuerung : Vorne
Hauptoberflächenmaterial : Nicht zutreffend
Oberflächenfarbe : Edelstahl, Edelstahl
Rahmenfarbe : Edelstahl
Approbationszertifikate : CE, VDE
Länge Anschlusskabel (cm) : 100
EAN-Nummer : 4242003689127
Elektroanschlußwert (W) : 1900
Absicherung (A) : 13
Spannung (V) : 220-240
Frequenz (Hz) : 50; 60

### Zubehör

1 x Spatel

4 242003 689127

## Sonderzubehör

HZ394301 Verbindungsleiste

# iQ500
# ET475FYB1E
# 40 cm Vario/Domino Teppan Yaki

## Ausstattung

**Profi-Ausstattung**

- touchSlider-Bedienung (mono)

**Design:**

- Facetten-Design
- Glaskeramik dekorlos
- Kombinierbar mit Glaskeramik-Kochstellen im Facetten-Design

**Komfort:**

- Große Edelstahl-Bratfläche
- Bratfläche ganz oder halb beheizbar
- Temperaturregelung von 160-240 °C in 10°-Stufen
- Wischschutzfunktion
- reStart
- Stoppuhr für Kochfeld
- countDown-Funktion
- Digitales Funktionsdisplay
- Warmhaltestufe (70°C)
- EasyClean - Reinigungsstufe (40°C)

**Umwelt und Sicherheit:**

- Energieverbrauchsanzeige
- Anzeige der Aufheizphase
- Sicherheitsabschaltung
- Kindersicherung
- Hauptschalter
- 2-stufige Restwärmeanzeige
- Betriebsanzeigelampe

**Maße:**

- min. Arbeitsplattenstärke: 30 mm

**Zubehör**

- Anschlusskabel 1m
- 1 Glasabdeckung
- 2 Spatel beigelegt

**iQ500**
**ET475FYB1E**
**40 cm Vario/Domino Teppan Yaki**

## Maßzeichnungen

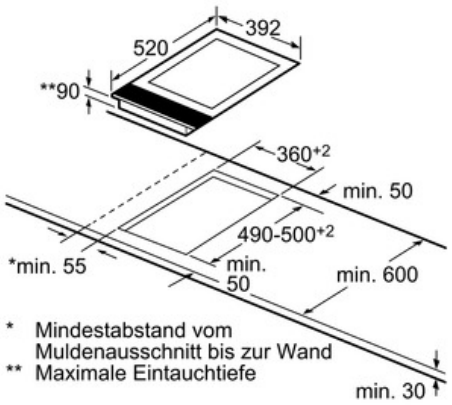


* Mindestabstand vom Muldenausschnitt bis zur Wand
** Maximale Eintauchtiefe

Maße in mm

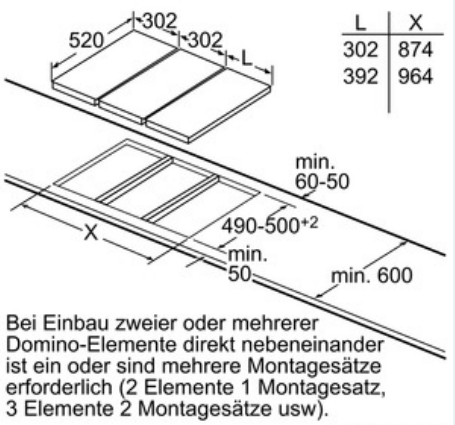


| L | X |
|---|---|
| 302 | 874 |
| 392 | 964 |

Bei Einbau zweier oder mehrerer Domino-Elemente direkt nebeneinander ist ein oder sind mehrere Montagesätze erforderlich (2 Elemente 1 Montagesatz, 3 Elemente 2 Montagesätze usw).

Maße in mm

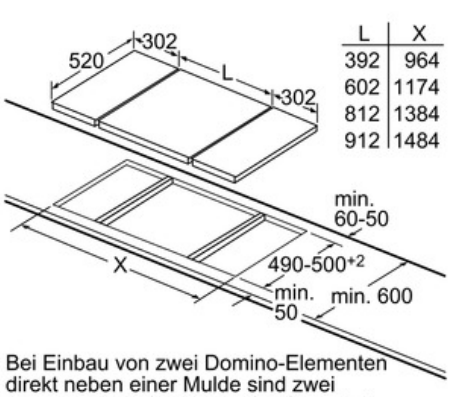


| L | X |
|---|---|
| 392 | 964 |
| 602 | 1174 |
| 812 | 1384 |
| 912 | 1484 |

Bei Einbau von zwei Domino-Elementen direkt neben einer Mulde sind zwei Montagesätze (HZ394301) erforderlich.

Maße in mm

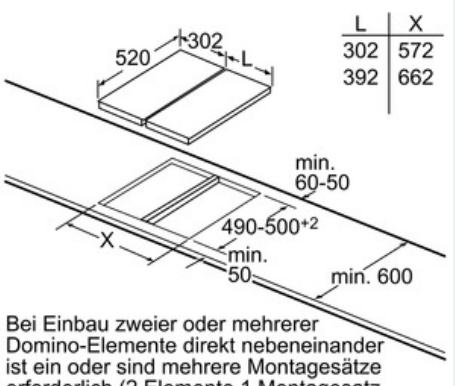


| L | X |
|---|---|
| 302 | 572 |
| 392 | 662 |

Bei Einbau zweier oder mehrerer Domino-Elemente direkt nebeneinander ist ein oder sind mehrere Montagesätze erforderlich (2 Elemente 1 Montagesatz, 3 Elemente 2 Montagesätze usw).

Maße in mm

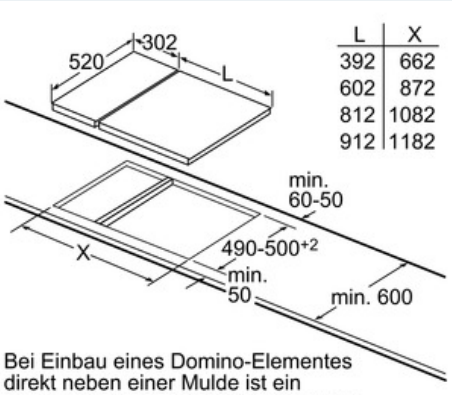


| L | X |
|---|---|
| 392 | 662 |
| 602 | 872 |
| 812 | 1082 |
| 912 | 1182 |

Bei Einbau eines Domino-Elementes direkt neben einer Mulde ist ein Montagesatz (HZ394301) erforderlich.

Maße in mm

Montagesatz (HZ394301) für Domino

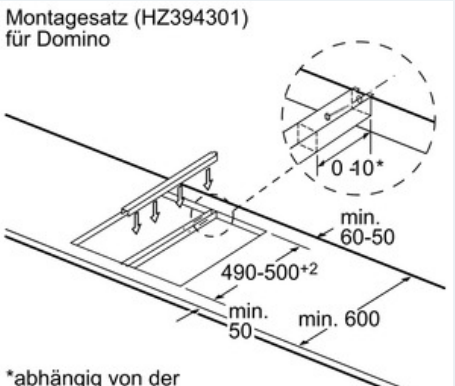


*abhängig von der Ausschnitttiefe

Maße in mm

# iQ500
# ET475FYB1E
# 40 cm Vario/Domino Teppan Yaki

## Maßzeichnungen

Bild zur Tabelle Domino-Kombinationsmöglichkeiten mit entsprechenden Geräte- und Ausschnittmaßen

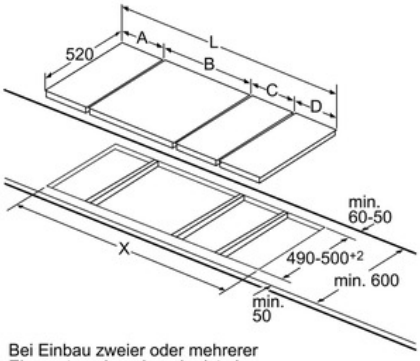


Bei Einbau zweier oder mehrerer Elemente nebeneinander ist ein oder sind mehrere Montagesätze erforderlich (2 Elemente 1 Montagesatz, 3 Elemente 2 Montagesätze usw)

Domino-Kombinationsmöglichkeiten mit entsprechenden Geräte- und Ausschnittmaßen

| Breitentyp: | 30 | 40 | 60 | 70 | 80 | 90 |
|---|---|---|---|---|---|---|
| Gerätebreite: | 302 | 392 | 602 | 710 | 812 | 912 |

aße in mm

| | A | B | C | D | L | X |
|---|---|---|---|---|---|---|
| 2x30 | 302 | 302 | - | - | 604 | **572** |
| 1x30, 1x40 | 302 | 392 | - | - | 694 | **662** |
| 1x30, 1x60 | 302 | 602 | - | - | 904 | **872** |
| 1x30, 1x70 | 302 | 710 | - | - | 1012 | **980** |
| 1x30, 1x80 | 302 | 812 | - | - | 1114 | **1082** |
| 1x30, 1x90 | 302 | 912 | - | - | 1214 | **1182** |
| 2x40 | 392 | 392 | - | - | 784 | **752** |
| 1x40, 1x60 | 392 | 602 | - | - | 994 | **962** |
| 1x40, 1x70 | 392 | 710 | - | - | 1102 | **1070** |
| 1x40, 1x80 | 392 | 812 | - | - | 1204 | **1172** |
| 1x40, 1x90 | 392 | 912 | - | - | 1304 | **1272** |
| 3x30 | 302 | 302 | 302 | - | 906 | **874** |
| 2x30, 1x40 | 302 | 302 | 392 | - | 996 | **964** |
| 2x30, 1x60 | 302 | 302 | 602 | - | 1206 | **1174** |
| 2x30, 1x70 | 302 | 302 | 710 | - | 1314 | **1282** |
| 2x30, 1x80 | 302 | 302 | 812 | - | 1416 | **1384** |
| 2x30, 1x90 | 302 | 302 | 912 | - | 1516 | **1484** |
| 1x30, 2x40 | 302 | 392 | 392 | - | 1086 | **1054** |
| 1x30, 1x40, 1x60 | 302 | 392 | 602 | - | 1296 | **1264** |
| 1x30, 1x40, 1x70 | 302 | 392 | 710 | - | 1404 | **1372** |
| 1x30, 1x40, 1x80 | 302 | 392 | 812 | - | 1506 | **1474** |
| 1x30, 1x40, 1x90 | 302 | 392 | 912 | - | 1606 | **1574** |
| 3x40 | 392 | 392 | 392 | - | 1176 | **1144** |
| 2x40, 1x60 | 392 | 392 | 602 | - | 1386 | **1354** |
| 4x30 | 302 | 302 | 302 | 302 | 1208 | **1176** |
| 3x30, 1x40 | 302 | 302 | 302 | 392 | 1298 | **1266** |
| 2x30, 2x40 | 302 | 302 | 392 | 392 | 1388 | **1356** |
| 1x30, 3x40 | 302 | 392 | 392 | 392 | 1478 | **1446** |