N 70, Einbau-Dampfgarer, 60 x 45 cm, Edelstahl
C15DR00N0

COOKING PASSION SINCE 1877

Zusätzlich erhältliches Zubehör

Z11GT10X3	Glasbräter, 5,4l
Z13CV06S0	Dekorleiste
Z99RX70X0	Anschlusskabel 3m

Compact-Einbau-Dampfgargerät - für großen Genuß und gesunde Ernährung auf kleinstem Raum

- √ Dampfgaren – für den köstlichen Geschmack Deiner Lieblingsgerichte.
- √ ShiftControl – schnelle und einfache Navigation durch die Menüs in Kombination mit dem TFT Display
- √ Soft Close und Soft Opening – Türschließhilfe mit der die Backofentür leise und sanft schließt und öffnet

Ausstattung

Technische Daten

Frontfarbe : Edelstahl
Bauform : Eingebaut
Min. Nischenmaße für Installation (H x B x T) : 450-455 x 560-568 x 550 mm
Abmessungen des Gerätes : 455 x 596 x 548 mm
Abmessungen des verpackten Gerätes : 530 x 655 x 685 mm
Material der Blende : Edelstahl
Material der Tür : Glas
Nettogewicht : 24,3 kg
Länge Anschlusskabel : 150,0 cm
EAN-Nummer : 4242004235552
Anschlusswert : 1750 W
Absicherung : 10 A
Spannung : 220-240 V
Frequenz : 50; 60 Hz
Steckerart : Schuko-/Gardy.m.Erdung
Integriertes Zubehör : 1 x Dampfbehälter, gelocht, Größe L, 1 x Dampfbehälter, ungelocht, Größe L, 1 x Schwamm

4 242004 235552

N 70, Einbau-Dampfgarer, 60 x 45 cm, Edelstahl

C15DR00N0

COOKING PASSION SINCE 1877

Ausstattung

Backofentyp und Heizart

- Kompaktdampfgarer mit folgenden Beheizungsarten: Dampfgarstufe, Regenerieren, Gären mit Dampf, Auftauen
- Temperaturregelung von 30 °C - 100 °C
- Garraumvolumen: 38 l

Zubehörträger / Auszugssystem:

- Einschubebenen: 3

Design

- TFT-Farb- und Grafikdisplay
- Garraum: Edelstahl

Reinigung

- Vollglas-Innentür

Komfort

- 2,5" - TFT-Farb- und Text-Display mit Shift-Control Steuerung
- EasyClock
- Optische Aufheizkontrolle
  elektronische Einstellempfehlung Ist-Temperaturkontrolle
  Automatikprogramme
- Anzahl Automatik-Programme: 20 Stck
- Klapptür, Soft Close, Soft Opening
- Profilgriff
- Automatikprogramme
- Backofenbeleuchtung abschaltbar, Rundleuchte
- Wassertank mit 1.3 l
- Leeranzeige Wassertank
- Interne Dampferzeugung
- Kühlgebläse

Zubehör

- 1 x Schwamm, 1 x Dampfbehälter, gelocht, Größe L, 1 x Dampfbehälter, ungelocht, Größe L

Umwelt und Sicherheit

- Individuell einstellbare Kindersicherung
  Automatische Sicherheitsabschaltung Starttaste
  Türkontaktschalter

Technische Info:

- Länge des Anschlusskabels: 150 cm
- Nennspannung: 220 - 240 V
- Gesamtanschlusswert Elektro: 1.75 kW

Maße

- Gerätemaße (HxBxT): 455 x 596 x 548mm
- Nischenmaße (HxBxT): 455 mm x 560 mm x 550 mm
- „Maße und Einbauhinweise zu diesem Gerät gemäß technischer Zeichnung beachten“
- Wir empfehlen Ihnen, Komplementär-Produkte innerhalb der Produktserie N70 zu wählen, um die bestmögliche Einbausituation Ihrer Einbaugeräte zu gewährleisten.

COOKING PASSION SINCE 1877

Maßzeichnungen

Einbau mit einem Kochfeld.

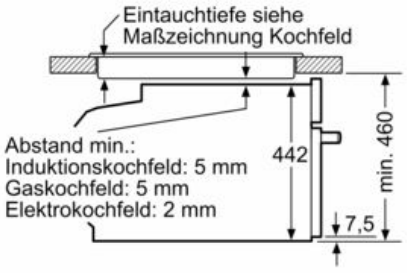

Maße in mm

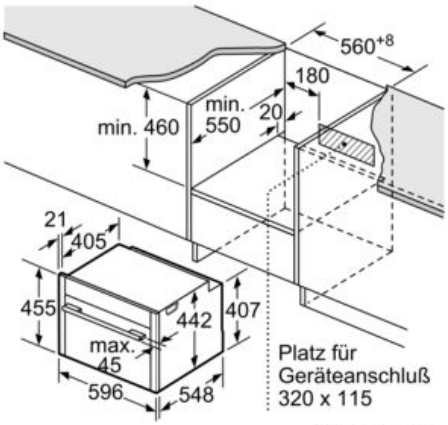

Maße in mm

Wird das Kompaktgerät unter einem Kochfeld eingebaut, muss folgende Arbeitsplatten-stärke (ggf. inkl. Unterkonstruktion) beachtet werden.

Kochfeld-Typ	min. Arbeitsplattenstärke	
	aufgesetzt	flächenbündig
Induktionskochfeld	42 mm	43 mm
Vollflächen-Induktionskochfeld	52 mm	53 mm
Gaskochfeld	32 mm	43 mm
Elektrokochfeld	32 mm	35 mm

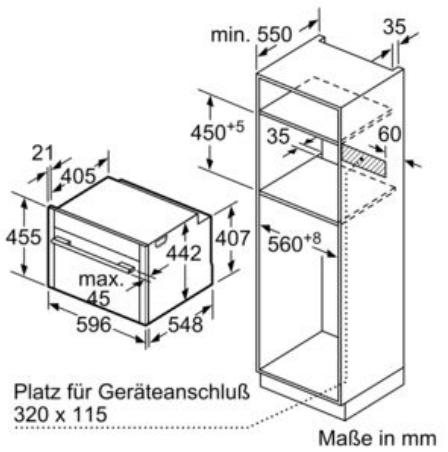

Maße in mm

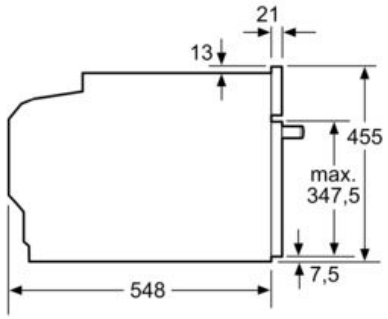

Maße in mm